6,3 √(√)

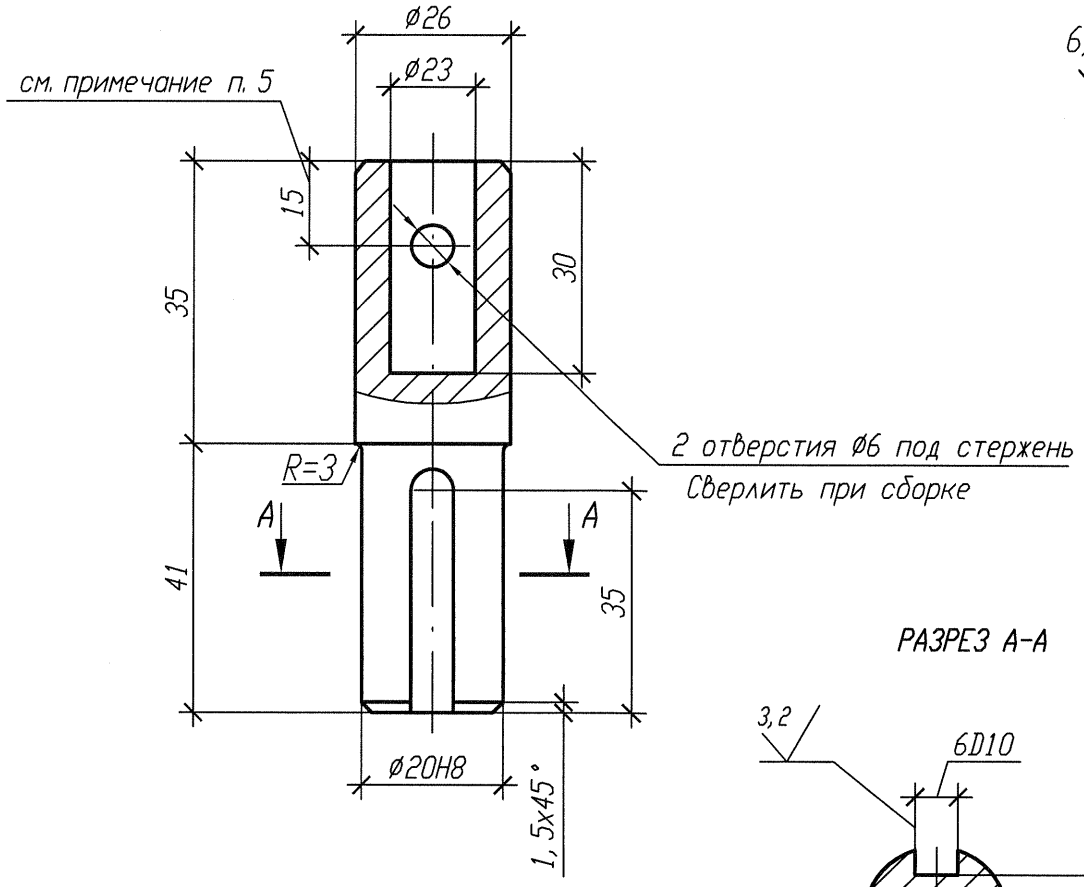

РАЗРЕЗ А-А

1 Антикоррозионная защита деталей из углеродистой стали по отдельному проекту.

2 Масса детали 0,43 кг.

3 Обработка, допуски и посадки детали даны для справки.

4 Материал - круг В-28 ГОСТ 2590-2006 / 20 ГОСТ 1050-88

5 Размер уточнить при сборке.

6 Изготовить шесть комплектов.

АРХИВНЫЙ ЭКЗЕМПЛЯР

Изм.	Кол. уч.	Лист	N док.	Подп.	Дата
1	-	Нов.	102-12	-	-
Инженер		Соприф			9.11
Пров. вед. инж.		Веренцова			9.11
Пров. нач. гр.		Жук			9.11
Н. контр		Краснояров			10.11

Взам. инв. N

Подп. и дата 10.11.2012

Инв. N подл. R3.00783.1.0.11

Инв. N подл. R3.00783.1.0.11
Лист 281

R3.TS21.3006.011.01.00.001

Ростовская АЭС Блок 3

Реакторное отделение
Негерметичная часть
Трубопроводы системы очистки технологических сдувок

Стадия	Лист	Листов
Р		1

Переходник к клапану КПЛВ.491144.051-02

ОАО "НИАЭП" 2012

Формат А4